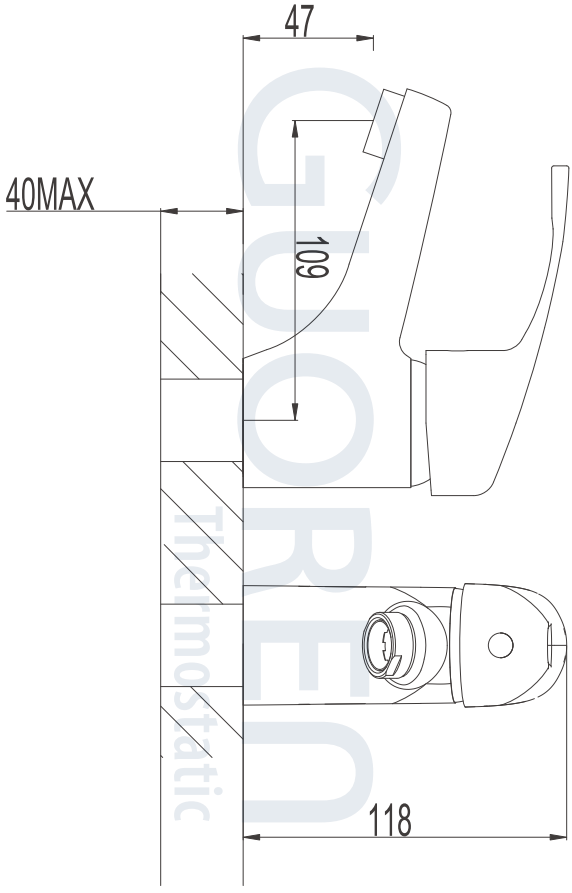


GIORDEU
Thermostatic