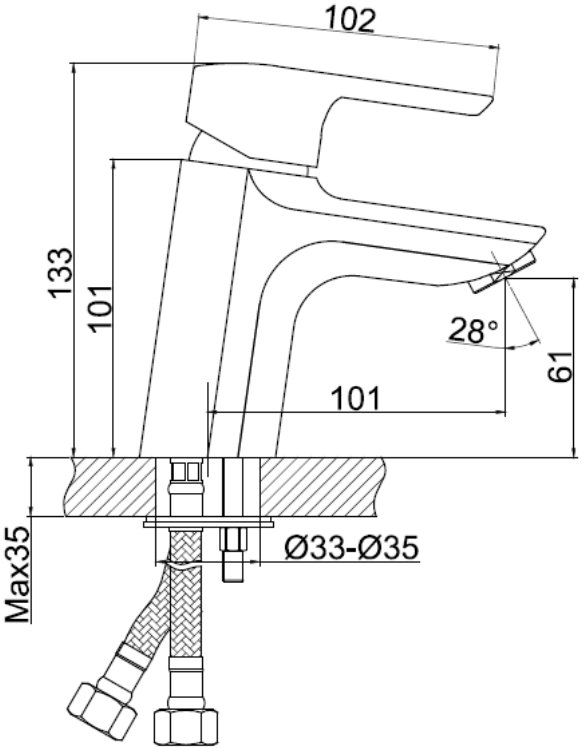
102
133
101
28°
61
101
Max35
Ø33-Ø35