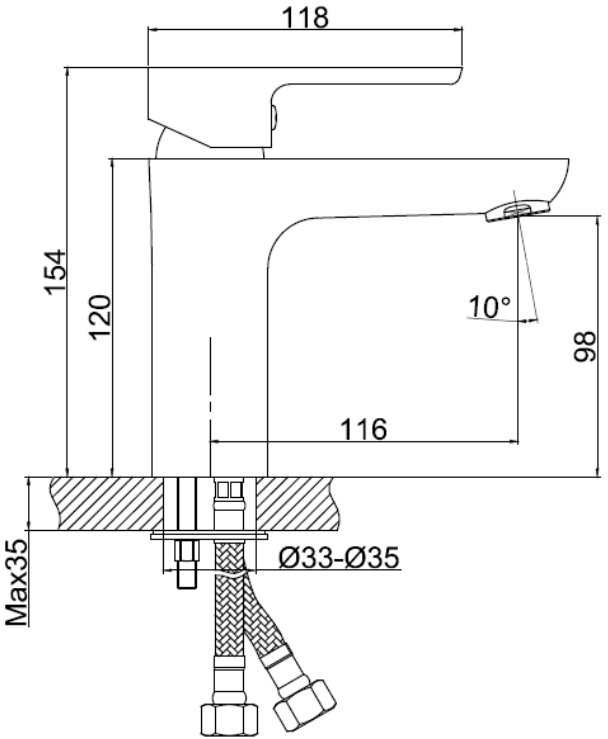
118
154
120
10°
98
116
Max35
Ø33-Ø35